沖縄県ラグビーフットボール協会総会
令和4年度公式記録集

沖縄県ラグビーフットボール協会総会資料

広報委員会

令和５年４月１６日（日）

協会 URL　http://www.okinawa-rugby.jp/

令和４年度沖縄県ラグビーフットボール協会大会公式記録一覧

【クラブ・実業団・大学】

１．第４８回名護市長杯争奪ラグビーフットボール大会（大学・一般の部）・・・・・・・・・・１
２．令和３年度第１６回沖縄県大学ラグビーリーグ・・・・・・・・・・・・・・・・・・・・・・・・（中止）
３．第４８回全九州クラブ・実業団ラグビーフットボール大会　沖縄県予選・・・・・・・・・・２
４．第７４回沖縄県民体育大会・・・３
５．第２９回沖縄県７人制ラグビーフットボール大会・・・・・・・・・・・・・・・・・・・・・・・（中止）
６．読谷村長杯争奪ラグビーフットボール大会・・・・・・・・・・・・・・・・・・・・・・・・・・・・（中止）

【高校】

１．令和４年度第９回沖縄県高等学校７人制ラグビーフットボール大会・・・・・・・・・・・・・・４
２．令和４年度沖縄県高等学校総合体育大会ラグビーフットボール競技・・・・・・・・・・・・・・５
３．令和４年度第４８回名護市長杯争奪ラグビーフットボール大会（高校の部）・・・・・・６
４．令和４年度沖縄県高等学校総合体育大会（秋季ラグビー大会）・・・・・・・・・・・・・・・・・・７
　　第１０２回全国高等学校ラグビーフットボール大会沖縄県予選
　第１４回大見杯争奪ラグビーフットボール大会
５．令和４年度第１０回沖縄県高等学校１０人制ラグビーフットボール大会・・・・・・・・・・８
６．令和４年度沖縄県高等学校新人ラグビーフットボール大会・・・・・・・・・・・・・・・・・・・・・９

【中学】

１．第２１回沖縄県中学校ラグビーフットボール大会・・・・・・・・・・・・・・・・・・・・・・・・・・・・・10
　　第３５回新島旗九州中学校ラグビーフットボール大会沖縄県予選
　　第４４回新島杯九州ジュニアラグビー大会沖縄県予選
　　第５回九州女子中学生ラグビーフットボール大会沖縄県予選
２．第５０回名護市長杯争奪ラグビーフットボール大会（中学の部）・・・・・・・・・・・・・・・・11
　　第２２回中学生ラグビーフットボール大会
３．第２２回宮城博杯争奪中学校ラグビーフットボール大会・・・・・・・・・・・・・・・・・・・・・・・12

【小学校・女子】

１．第２５回スポーツ・レクリエーション祭　タグラグビー大会・・・・・・・・・・・・・・・・・・・13
　　２０２２年度タグラグビーフェスティバル
２．第１１回トライドリームカップ　沖縄県予選大会・・・・・・・・・・・・・・・・・・・・・・・・・・・・14
３．２０２２ワラビーリーグ・・15～16
４．第１９回ＳＭＢＣカップ全国小学生タグラグビー大会　沖縄県大会・・・・・・・・・・・・・・17
５．第１５回沖縄県ブロックミニラグビー交流大会・・・・・・・・・・・・・・・・・・・・・・・・・・・・・・18

第48回　名護市長杯争奪ラグビーフットボール大会（大学・一般の部）

期　日　：　令和4年6月5日・12月・26日（予備7月3日）
会　場　：　名桜大学グラウンド
閉会式　：　6月26日（日）　14:55　頃
名桜大学グラウンド

やんばるクラブ
5大会連続17回目

6/26　撤収 両チーム
設営 名桜大・シーサークラブ

33（7－0、26－0）0
13:30
Ref:田仲祐矢
帯同:名桜大・シーサークラブ

6/12　撤収 ①
設営 ②

47（26－0、21－7）7
①
10:00
Ref:渡嘉敷通大

29（17－10、12－14）24
②帯同
11:15
Ref:宮城完爾

6/5　撤収 ③
設営 ②

26（14－16、12－22）38
①
10:00
Ref:宮城康弘

38（22－5、16－5）10
②
11:15
Ref:宮城完爾

12（7－14、5－0）14
③
12:30
Ref:国吉真樹

① やんばるクラブ	1st＞赤	2nd＞水色
② 宜野座クラブ	1st＞青	2nd＞黄緑
③ 名桜大学	1st＞紺・橙	2nd＞黒・緑
④ コザクラブ	1st＞白・黒	2nd＞黒
⑤ グルクンクラブ	1st＞ピンク	2nd＞
⑥ 沖縄国際大学	1st＞グレー	2nd＞緑
⑦ シーサークラブ	1st＞グレー	2nd＞赤

参加チーム

1　やんばるクラブ
2　沖縄国際大学
3　シーサークラブ
4　コザクラブ
5　宜野座クラブ
6　グルクンクラブ
7　名桜大学

第48回全九州クラブ・実業団大会（沖縄県予選）

期　日　　：令和4年9月11日、25日、10月9日
場　所　　：沖縄県総合運動公園（蹴球場）

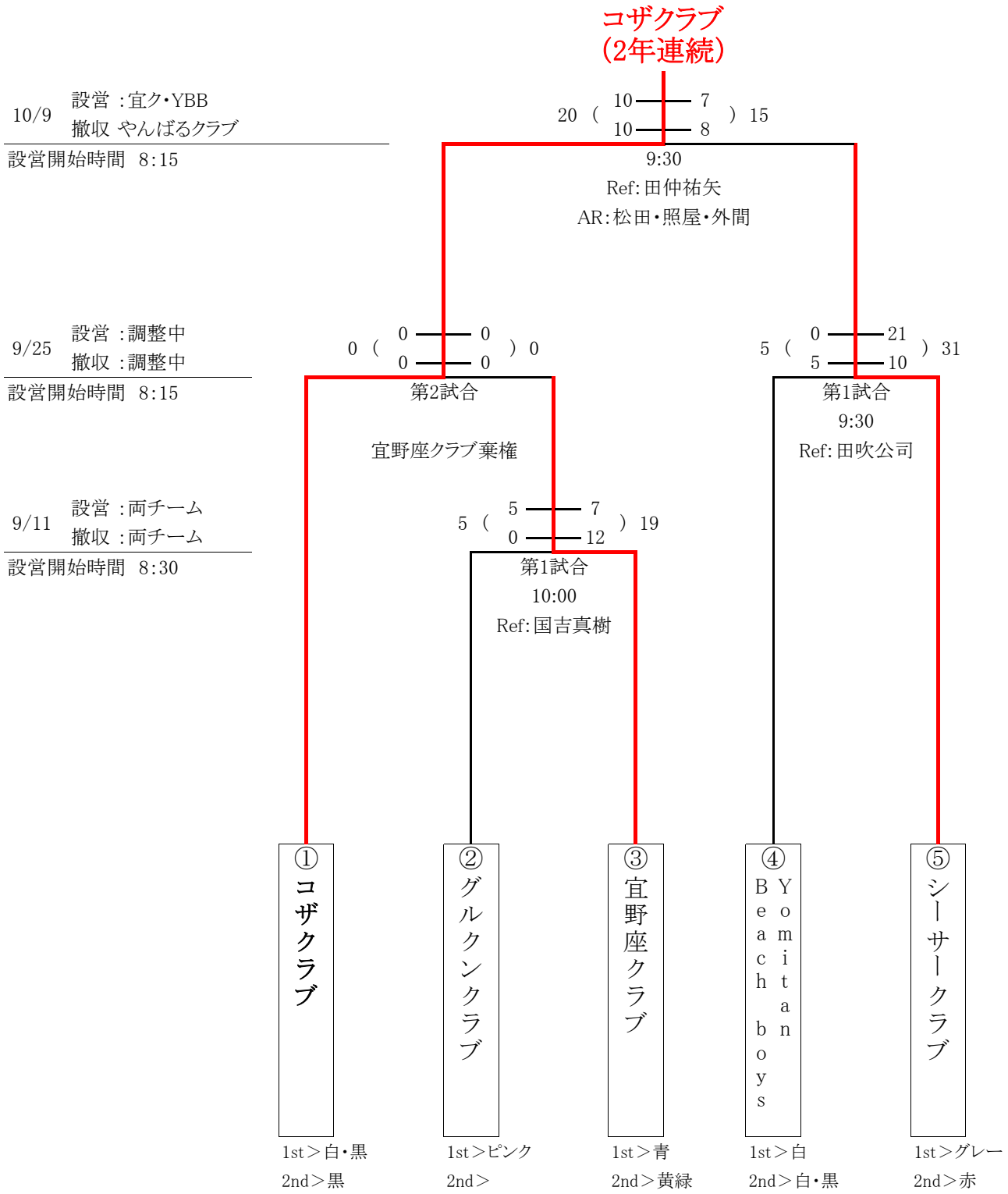

第74回　沖縄県民体育大会　ラグビーフット ボール競技

期　日　：　令和4年10月2日（日）.11月12日（土）.13日（日）
会　場　：　沖縄県総合運動公園（蹴球場）
試合時間　　前・後半30分（ハーフタイム5分）
閉会式　：　11月13日（日）　試合終了後

5大会連続15回目
優勝　名護市

11/13　撤収　決勝チーム
　　設営　ベスト4チーム

会場＞県総合運動公園
設営開始時刻、8:30

29 (10 — 0 / 19 — 14) 14
10:00
REF：田仲　AR：照屋・安仁屋
BP：ベスト4チーム

11/12　撤収：①
　　設営：②

会場＞県総合運動公園
設営開始時刻、13:30

6 (3 — 0 / 3 — 26) 26
②
16:10
Ref：アンドリュー
①帯同

14 (14 — 7 / 0 — 0) 7
①
15:00
REF：照屋彰太
②帯同

10/2　設：②
　　撤：③

会場＞県総合運動公園
設営開始時刻、8:30

0 (0 — 12 / 0 — 5) 17
①
Ref：アンドリュー

17 (17 — 5 / 0 — 12) 17
②
Ref：照屋彰太
抽選により中頭郡が準決勝進出

24 (10 — 5 / 14 — 14) 19
③
Ref：山川然大

① 宮古島市
② 沖縄市
③ 名護市
④ 国頭郡
⑤ 中頭郡
⑥ 豊見城市
⑦ うるま市

令和4年度　第9回沖縄県高等学校7人制ラグビーフットボール大会

会場:　県総合運動公園蹴球場・名護高校
日時:　4月23日(土)・24日(日)
開会式:　無し

＜予選リーグ組合せ＞　(1日目)　4月23日(土)　:県総合運動公園

■Aリーグ

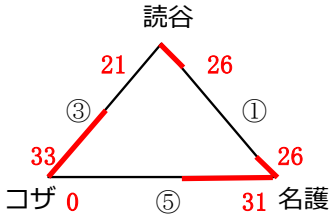

■ Bリーグ

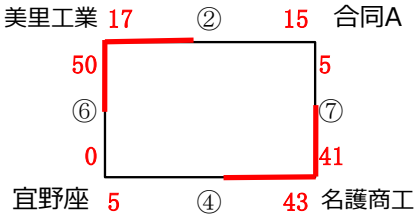

合同A:宜野湾　首里　首里東　具志川

試合時間　①11:00～　②11:25～　③11:50～　④12:15～　⑤12:40～
⑥13:05～　⑦13:30～

A	読谷	コザ	名護	
読谷		●21-33	△26-26	3位
コザ	○33-21		●0-31	2位
名護	△26-26	○31-0		1位

B	美里工業	宜野座	名護商工	合同A	
美工		○50-0		○17-15	2位
宜野座	●0-50		●5-43		4位
商工		○43-5		○41-5	1位
合同A	●15-17		●5-41		3位

＜決勝トーナメント組合せ＞　(2日目)　4月24日(日)　:名護高校グランド

■決勝トーナメント

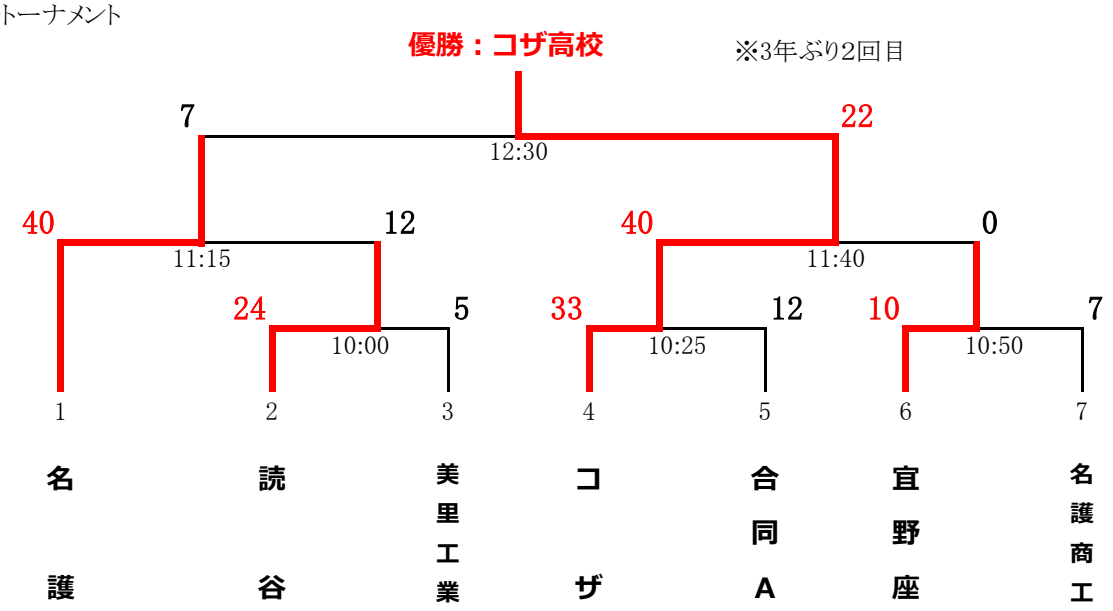

＊優勝チームは、第9回全国高等学校7人制ラグビーフットボール大会へ県代表として派遣されます。

令和４年度　沖縄県高等学校総合体育大会ラグビーフットボール競技

期　日　：　令和4年5月22日・27日・31日
会　場　：　名桜大学・県総合運公園蹴球場
開会式　：　開催なし
閉会式　：　2022/5/31

優勝：名護高校 (3年ぶり20回目)

※雷の為、大会規定に則り後半を中止とし、前半の結果をもって勝敗を決することとなりました。

5/31:県総

名護 24 (24 — 0) 0 コザ
11:00
R:渡嘉敷 通大

5/27:県総

62 (22 — 0 / 40 — 0) 0
10:30
R:国吉 真樹

7 (7 — 0 / 0 — 14) 14
12:00
R:渡嘉敷 通大

5/22:名桜大

14 (0 — 22 / 14 — 12) 34
15:00
R:宮城 莞爾

名護

宜野座・首里・具志川　宜野湾・首里東
合同A

名護商工・美里工業
合同B

読谷

コザ

令和4年度　第48回名護市長杯争奪ラグビーフットボール大会(高校の部)

期　日　：令和4年9月18日、19日、23日、24日
会　場　：名桜大(18、23日)、名護高校(19日)
　　名護市21世紀の森G(24日)
開会式　：今年度無し
閉会式　　9月24日(土)12:50～

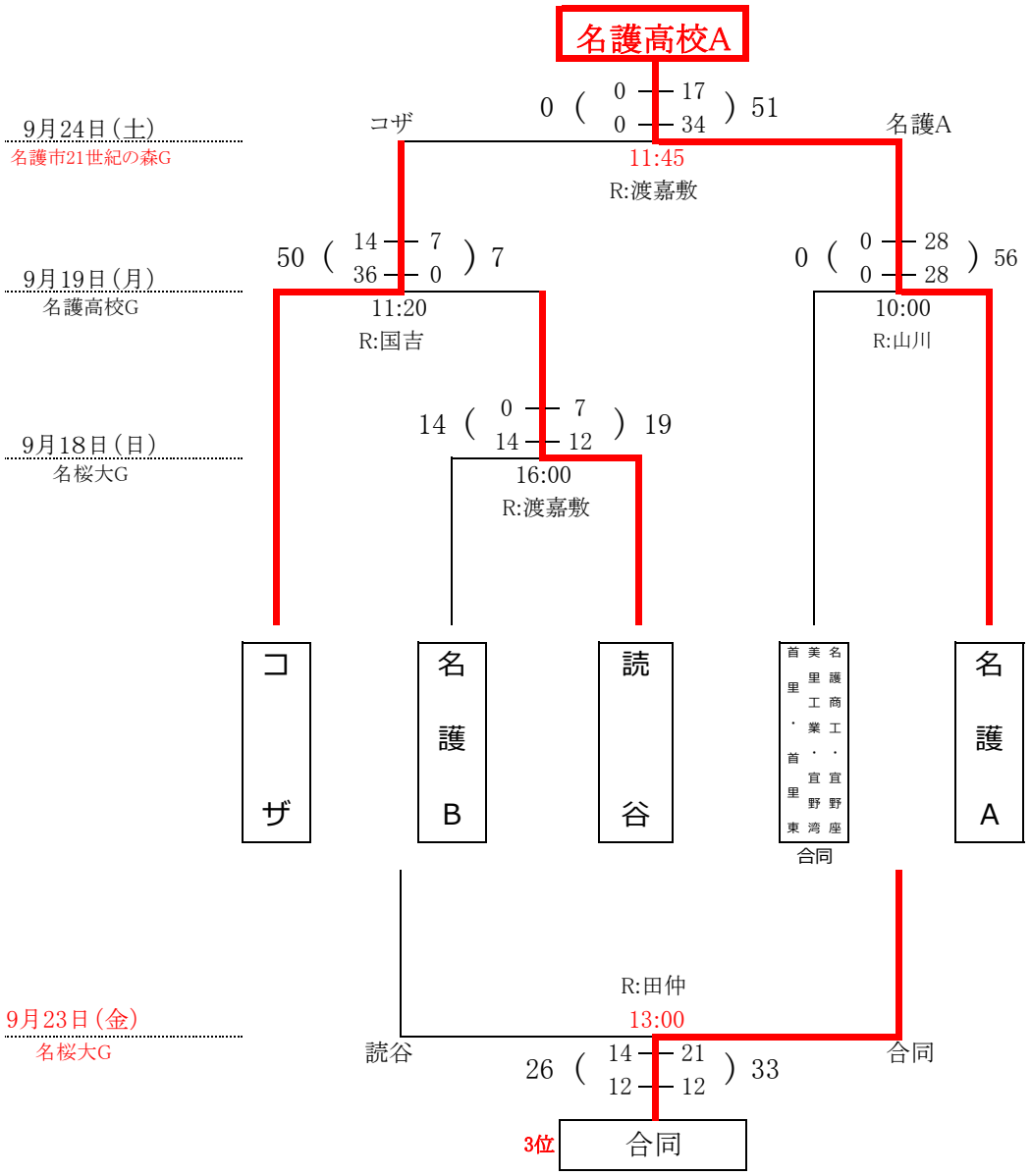

※ 赤字:当初の予定から変更のあった部分

令和4年度沖縄県高等学校総合体育大会
（秋季ラグビーフットボール大会）

第102回全国高等学校ラグビーフットボール大会沖縄県予選

第14回大見杯争奪ラグビーフットボール大会

期　日　：令和4年10月22日、30日、11月4日
会　場　：県総合運動公園（10月22日、30日）
　　21世紀の森蹴球場（11月4日）
開会式　：今年度無し
閉会式　　11月4日（金）15:20～

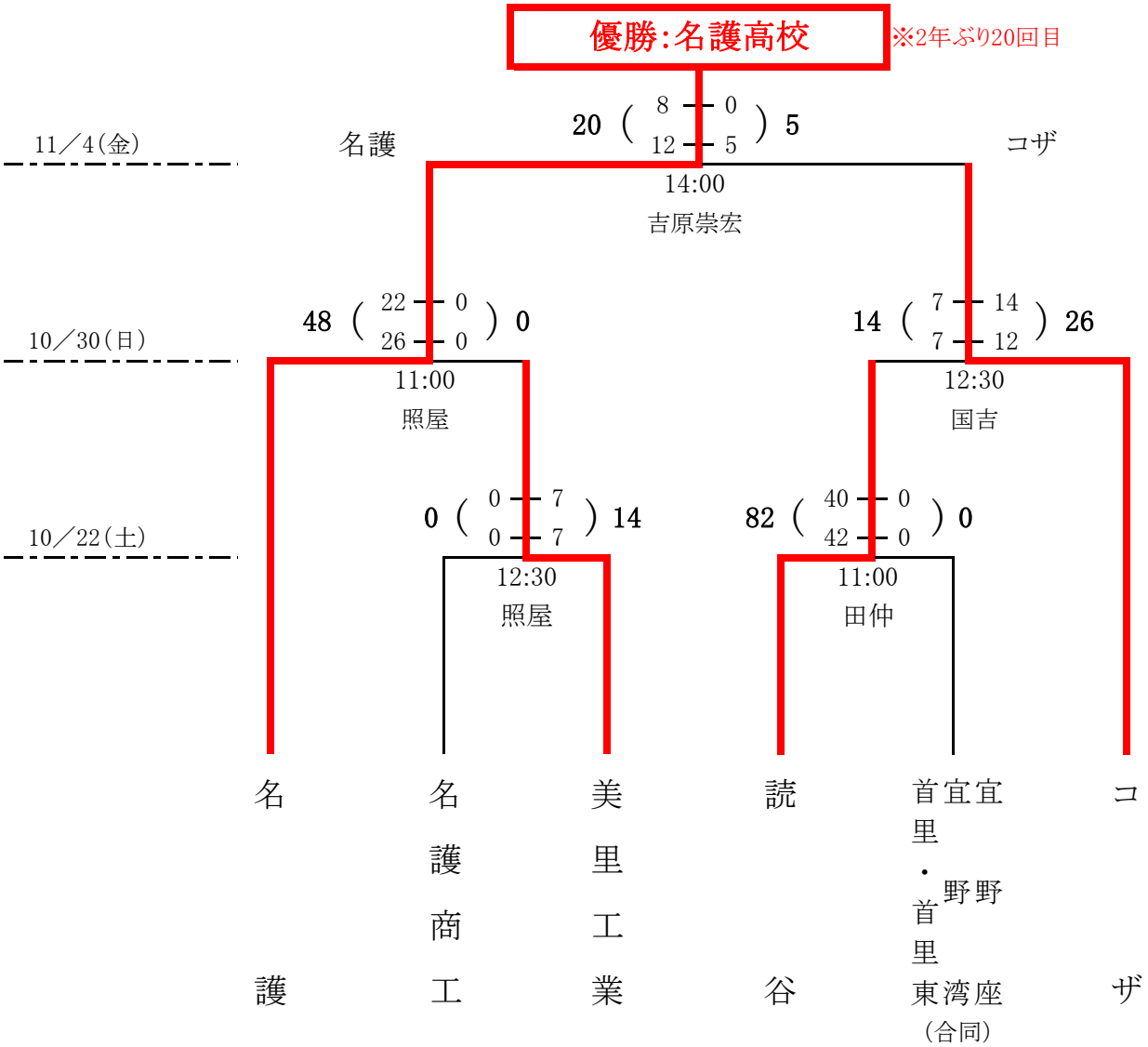

令和4年度第10回沖縄県高等学校10人制ラグビーフットボール大会

期　日：令和4年12月10日（土）
会　場：名護21世紀の森ラグビー場
開会式：実施しない
閉会式：令和4年12月10日（土）
12:00～

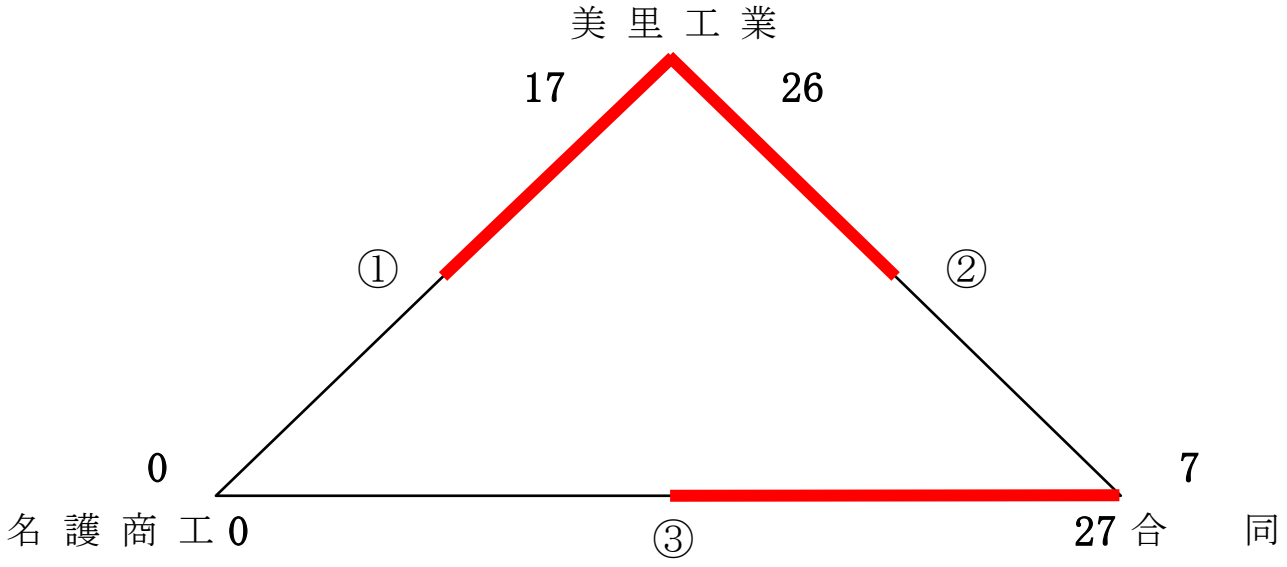

●合同・・・宜野座・宜野湾・首里・首里東

タイムスケジュール・結果

時間	対戦	補助	レフリー
①１０：００～	美里工業　１７ ［０－０ / 17－０］ ０　名護商工	コザ・名護	渡嘉敷
②１０：４０～	美里工業　２６ ［14－７ / 12－０］ ７　合　同	コザ・名護	田中
③１１：２０～	名護商工　０ ［０－17 / ０－10］ ２７　合　同	コザ・名護	田中

１位　美里工業：２勝０敗　２位　合　同：１勝１敗　３位　名護商工：０勝２敗

令和4年度　沖縄県高等学校新人体育大会
第40回沖縄県高等学校新人ラグビーフットボール競技大会
第45回木元杯全九州高等学校新人ラグビーフットボール大会沖縄県予選

期　日　：令和5年1月14日、15日、21日
会　場　：沖縄県総合運動公園蹴球場

開会式　：今年度無し
閉会式　　1月21日(土)13:00～

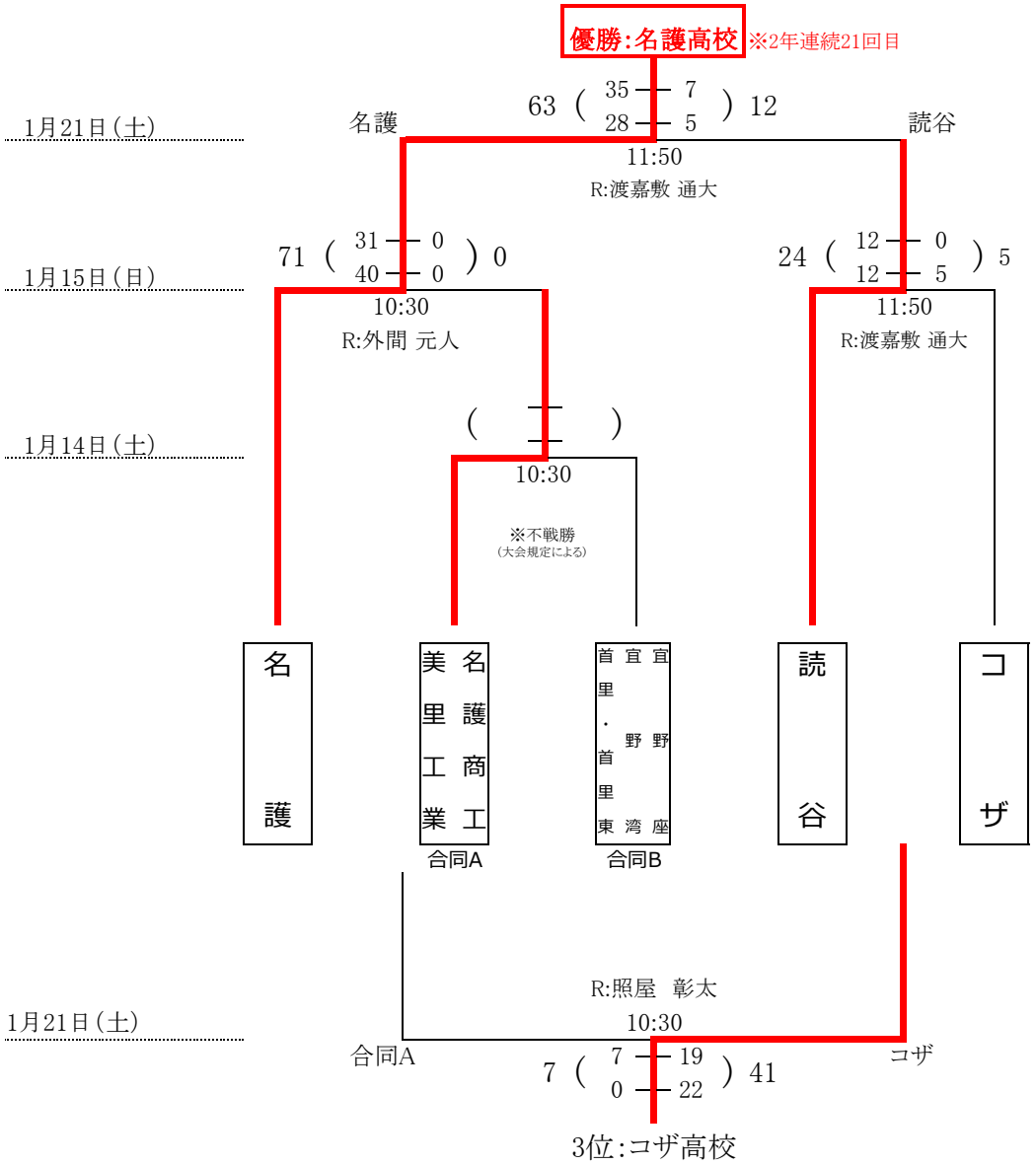

第21回沖縄県中学校ラグビーフットボール大会

期　日：令和4年7月2日(土)
会　場：沖縄県総合運動公園 蹴球場
開会式：9時30分

1	10:30	**代表の部(2.3年生)** **読谷/古堅/首里中学校合同　ＶＳ　コザクラブ** １２　－　３３ WIN 5(前半)7 7(後半)26	12人制	２０min×２
2	11:30	**１年生の部 exhibition much** **首里/読谷中学校合同　ＶＳ　デイゴ/コザ合同** WIN ４１　－　0	7人制	7 min×２
3	11:50	**代表の部(2.3年生）exhibition much** **読谷/首里中学校合同　ＶＳ　デイゴ ラグビースクール** １２　－　２６ WIN	7人制	7 min×２
4	12:10	**1年生の部 exhibition much** **首里/読谷中学校合同　ＶＳ　デイゴ/コザ合同** WIN ３７　－　0	7人制	7 min×２
5	12:30	**代表の部(2.3年生）exhibition much** **コザクラブ　ＶＳ　デイゴ ラグビースクール** １２　－　２８ WIN	7人制	7 min×２

第50回名護市長杯争奪ラグビーフットボール大会

第22回中学校ラグビーフットボール大会

期　日：令和4年11月6日（日）

会　場：名桜大学

・・・１１/６(日)

(前半)	１２－	７
(後半)	１４－	０
合計	２６－	７

コザクラブ　　**読谷・古堅合同**

優勝：コザクラブ

準優勝：読谷・古堅合同チーム

第22回宮城博杯争奪中学ラグビーフットボール大会結果

期　日：令和４年12月１８日（日）

会　場：沖縄県総合運動公園　蹴球場

代表の部(２･３年)

優勝　　コザクラブ

準優勝　読谷中・古堅中　合同

・・・１２/８(日)

(前半)	２４－	0
(後半)	１７－	7
合計	４１－	7

コザクラブ　　**読谷・古堅合同**

新人の部(１･２年)

優勝　　読谷中･古堅中　合同

準優勝　コザクラブ

・・・１２/８(日)

(前半)	３１－	0
(後半)	１４－	0
合計	４５－	0

読谷・古堅合同　　**コザクラブ**

第25回スポーツレクリエーション祭タグラグビー大会　兼　2022年度タグラグビーフェスティバル

2022年10月10日（祝）　沖縄県総合運動公園

【低学年】

Team	読谷RS ドルフィン	コザクラブU-8	勝	負	分		順位
読谷RS ドルフィン		Game1 × Game2 ×	0	2	0		2
コザクラブU-8	Game1 ○ Game2 ○		2	0	0		1

【中学年】

Team	コザクラブU-10	読谷RS シャークス	勝	負	分		順位
コザクラブU-10		Game1 ○ Game2 ○	2	0	0		2
読谷RS シャークス	Game1 × Game2 ×		0	2	0		1

【高学年A】

Team	仲泊TRCイエロー	渡慶次Wild Waves A	コザクラブU-12	勝	負	分		順位	順位決定戦
仲泊TRCイエロー		○	○	2	0	0		1	1
渡慶次Wild Waves A	×		○	1	1	0		2	3
コザクラブU-12	×	×		0	0	0		3	3

【高学年B】

Team	渡慶次Wild Waves B	読谷RS ﾎｴｰﾙ	仲泊TRCブルー	勝	負	分		順位	順位決定戦
渡慶次Wild Waves B		×	×	0	2	0		3	3
読谷RS ﾎｴｰﾙ	○		○	2	0	0		1	2
仲泊TRCブルー	○	×		1	1	0		2	3

【一般】

Team	琉球アイランドガールズ	でいな～ず	読谷RS ペアレンツ	琉球マタドールズ	勝	負	分		順位
琉球アイランドガールズ		○	○	○	3	0	0		1
でいな～ず	×		×	×	0	3	0		4
読谷RS ペアレンツ	×	○		×	1	2	0		3
琉球マタドールズ	×	○	○		2	1	0		2

第11回　トライドリームカップ　沖縄県予選大会

場所：沖縄県総合運動公園　蹴球場　(Sat),Sep,10th,2022

U-12（５・６年生）

Team	コザクラブ	デイゴ RS	読谷RS	那覇RS	勝	負	分	勝点	得点	失点	差	順位
コザクラブ		0 × 0 – 50	0 × 0 – 50	3 ○ 12 – 10	1	2	0	3	12	110	-98	3
デイゴ RS	3 ○ 50 – 0		3 ○ 53 – 0	3 ○ 50 – 0	3	0	0	9	153	0	153	1
読谷RS	3 ○ 50 – 0	0 × 0 – 53		3 ○ 50 – 0	2	1	0	6	100	53	47	2
那覇RS	0 × 10 – 12	0 × 0 – 50	0 × 0 – 50		0	3	0	0	10	112	-102	4

※コザクラブ、那覇RSは、１２名に満たないため、オープン参加。

※那覇RSと対戦する場合、８人制とする。

2022ワラビーリーグ（第１節）　2022年6月25日（土） 残波ボールパーク

U-12の部

※　黄色のマーカー部分のゲームは「タッチラグビーで実施」

Team	コザクラブU-12	デイゴラグビースクールU12-①	那覇ラグビースクールU12	デイゴラグビースクールU12-②	読谷ラグビースクールU12	勝	負	分	勝点	得点	失点	差	順位
コザクラブU-12		0 × 0 – 25	0 × 3 – 15	0 × 0 – 35	0 × 0 – 5	0	4	0	0	3	80	-77	5
デイゴラグビースクールU12-①	3 ○ 25 – 0		3 ○ 15 – 0	1 △ 10 – 10	3 ○ 4 – 0	3	0	1	10	54	10	44	2
那覇ラグビースクールU12	3 ○ 15 – 3	0 × 0 – 15		0 × 0 – 10	0 × 0 – 3	1	3	0	3	15	31	-16	4
デイゴラグビースクールU12-②	3 ○ 35 – 0	1 △ 10 – 10	3 ○ 10 – 0		3 ○ 4 – 0	3	0	1	10	59	10	49	1
読谷ラグビースクールU12	3 ○ 5 - 0	0 × 0 - 4	3 ○ 3 – 0	0 × 0 - 4		2	2	0	6	8	8	0	3

U-10の部 1st Games

※　黄色のマーカー部分のゲームは「タグラグビーで実施」

Team	デイゴRS U-10	読谷ラグビースクールU10（コザ2名）	那覇ラグビースクールU10(コザ2名)	勝	負	分	勝点	得点	失点	差	順位
デイゴRS U-10		3 ○ 5 – 3	0 × 5 – 10	1	1	0	3	10	13	−3	3
読谷ラグビースクールU10（コザ2名）	0 × 3 – 5		3 ○ 3 – 1	1	1	0	3	6	6	0	2
那覇ラグビースクールU10(コザ2名)	3 ○ 10 – 5	0 × 1 – 3		1	1	0	3	11	8	3	1

U-10の部 2nd Games

※　黄色のマーカー部分のゲームは「タグラグビーで実施」

Team	デイゴRS U-10	読谷ラグビースクールU10（コザ2名）	那覇ラグビースクールU10(コザ2名)	勝	負	分	勝点	得点	失点	差	順位	2試合合計 差	2試合合計 順位
デイゴRS U-10		0 × 3 – 4	3 ○ 25 – 15	1	1	0	3	28	19	9	2	6	2
読谷ラグビースクールU10（コザ2名）	3 ○ 4 – 3		3 ○ 4 – 2	2	0	0	6	8	5	3	1	3	1
那覇ラグビースクールU10(コザ2名)	0 × 15 – 25	0 × 2 – 4		0	2	0	0	17	29	−12	3	−9	3

U-8の部 1st Gams

Team	那覇ラグビースクールU8	デイゴラグビースクールU8	読谷ラグビースクールU8	勝	負	分	勝点	得点	失点	差	順位
那覇ラグビースクールU8		1 △ 5 – 5	3 ○ 8 – 5	1	0	1	4	13	10	3	1
デイゴラグビースクールU8	1 △ 5 – 5		3 ○ 5 – 2	1	0	1	4	10	7	3	2
読谷ラグビースクールU8	0 × 5 – 8	0 × 2 – 5		0	2	0	0	7	13	−6	3

U-8の部 2nd Gams

Team	那覇ラグビースクールU8	デイゴラグビースクールU8	読谷ラグビースクールU8	勝	負	分	勝点	得点	失点	差	順位	2試合合計 差	2試合合計 順位
那覇ラグビースクールU8		3 ○ 8 – 6	3 ○ 6 – 5	2	0	0	6	14	11	3	1	6	1
デイゴラグビースクールU8	0 × 6 – 8		0 × 3 – 4	0	2	0	0	9	12	−3	3	0	2
読谷ラグビースクールU8	0 × 5 – 6	3 ○ 4 – 3		1	1	0	3	9	9	0	2	−6	3

沖縄ワラビーリーグ（第2節）　2022年12月3日（土）　読谷村陸上競技場

U-12

Team	那覇ラグビースクールU-12	デイゴ ラグビースクールU12革命	デイゴ ラグビースクールU12YR	コザクラブU-12	勝	負	分	勝点	得点	失点	差	順位
那覇ラグビースクールU-12		3 ○ 20 － 15	0 × 10 － 15	3 ○ 15 － 10	2	1	0	6	45	40	5	2
デイゴ ラグビースクールU12革命	0 × 15 － 20		0 × 5 － 20	3 ○ 35 － 10	1	2	0	3	55	50	5	3
デイゴ ラグビースクールU12YR	3 ○ 15 － 10	3 ○ 20 － 5		3 ○ 40 － 5	3	0	0	9	75	20	55	1
コザクラブU-12	0 × 10 － 15	0 × 10 － 35	0 × 5 － 40		0	3	0	0	25	90	−65	4

U-10

Team	デイゴ ラグビースクールU10レッド	コザクラブU10	那覇ラグビースクールU10	デイゴ ラグビースクールU10	勝	負	分	勝点	得点	失点	差	順位
デイゴ ラグビースクールU10レッド		3 ○ 15 － 5	3 ○ 15 － 5	3 ○ 15 － 5	3	0	0	9	45	15	30	1
コザクラブU10	0 × 5 － 15		0 × 5 － 10	0 × 5 － 10	0	3	0	0	15	35	−20	4
那覇ラグビースクールU10	0 × 5 － 15	3 ○ 10 － 5		3 ○ 15 － 5	2	1	0	6	30	25	5	2
デイゴ ラグビースクールU10	0 × 5 － 15	3 ○ 10 － 5	0 × 5 － 15		1	2	0	3	20	35	−15	3

U-8

Team	那覇ラグビースクールU8	デイゴラグビースクールU8①	デイゴラグビースクールU8②	コザU8-BULLS	勝	負	分	勝点	得点	失点	差	順位
那覇ラグビースクールU8		3 ○ 8 － 2	0 × 5 － 7	0 × 4 － 7	1	2	0	3	17	16	1	3
デイゴラグビースクールU8①	0 × 2 － 8		0 × 1 － 3	0 × 3 － 4	0	3	0	0	6	15	−9	4
デイゴラグビースクールU8②	3 ○ 7 － 5	3 ○ 3 － 1		0 × 2 － 4	2	1	0	6	12	10	2	2
コザU8-BULLS	3 ○ 7 － 4	3 ○ 4 － 3	3 ○ 4 － 2		3	0	0	9	15	9	6	1

2022-第19回SMBCカップ　全国小学生タグラグビー大会　沖縄県予選大会　星取表

2022年12月17日（土）　読谷村ZANPAプレミアム残波岬ボールパーク

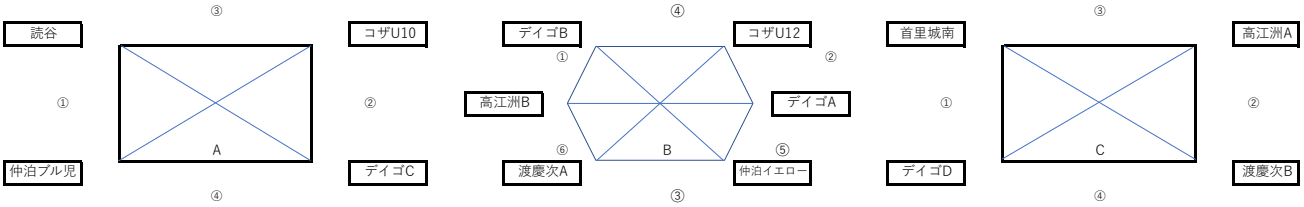

上位2チーム　　上位4チーム　　上位2チーム

【Aリーグ】

Team	読谷ラグビースクール	仲泊ブル児	デイゴラグビースクールC	コザクラブU10	勝	負	分	勝点	得点	失点	差	順位
読谷ラグビースクール		3 ○ 8 - 0	3 ○ 5 - 0	3 ○ 5 - 0	3	0	0	9	18	0	18	1
仲泊ブル児	0 × 0 - 8		3 ○ 5 - 0	3 ○ 5 - 0	2	1	0	6	10	8	2	2
デイゴラグビースクールC	0 × 0 - 5	0 × 0 - 5		1 △ 0 - 0	0	2	1	1	0	10	−10	3
コザクラブU10	0 × 0 - 5	0 × 0 - 5	1 △ 0 - 0		0	2	1	1	0	10	−10	3

【Bリーグ】

Team	デイゴラグビースクールB	高江洲小学校B	渡慶次Wild Waves A	仲泊イエロー	デイゴラグビースクールA	コザクラブU12	勝	負	分	勝点	得点	失点	差	順位
デイゴラグビースクールB		3 ○ 5 - 0		0 × 2 - 6		3 ○ 4 - 1	2	1	0	6	11	7	4	3
高江洲小学校B	0 × 0 - 5		0 × 0 - 5		0 × 0 - 5		0	3	0	0	0	15	-15	6
渡慶次Wild Waves A		3 ○ 5 - 0		3 ○ 3 - 0		3 ○ 4 - 2	3	0	0	9	12	2	10	2
仲泊イエロー	3 ○ 6 - 2		0 × 0 - 3		0 × 4 - 6		1	2	0	3	10	11	-1	5
デイゴラグビースクールA		3 ○ 5 - 0		3 ○ 6 - 4		3 ○ 7 - 1	3	0	0	9	18	5	13	1
コザクラブU12	3 ○ 1 - 4		3 ○ 2 - 4		0 × 1 - 7		2	1	0	6	4	15	-11	4

【Cリーグ】

Team	首里城南ラグビースクール	デイゴラグビースクールD	渡慶次Wild Waves B	高江洲小学校A	勝	負	分	勝点	得点	失点	差	順位
首里城南ラグビースクール		1 △ 0 - 0	1 △ 0 - 0	0 × 0 - 5	0	1	2	2	0	5	−5	2
デイゴラグビースクールD	1 △ 0 - 0		1 △ 0 - 0	0 × 0 - 5	0	1	2	2	0	5	−5	2
渡慶次Wild Waves B	1 △ 0 - 0	1 △ 0 - 0		0 × 0 - 5	0	1	2	2	0	5	−5	2
高江洲小学校A	3 ○ 5 - 0	3 ○ 5 - 0	3 ○ 5 - 0		3	0	0	9	15	0	15	1

第19回SMBCカップ　全国小学生タグラグビー大会　沖縄県予選大会

2022年12月17日（土） 読谷村ZANPAプレミアム残波岬ボールパーク

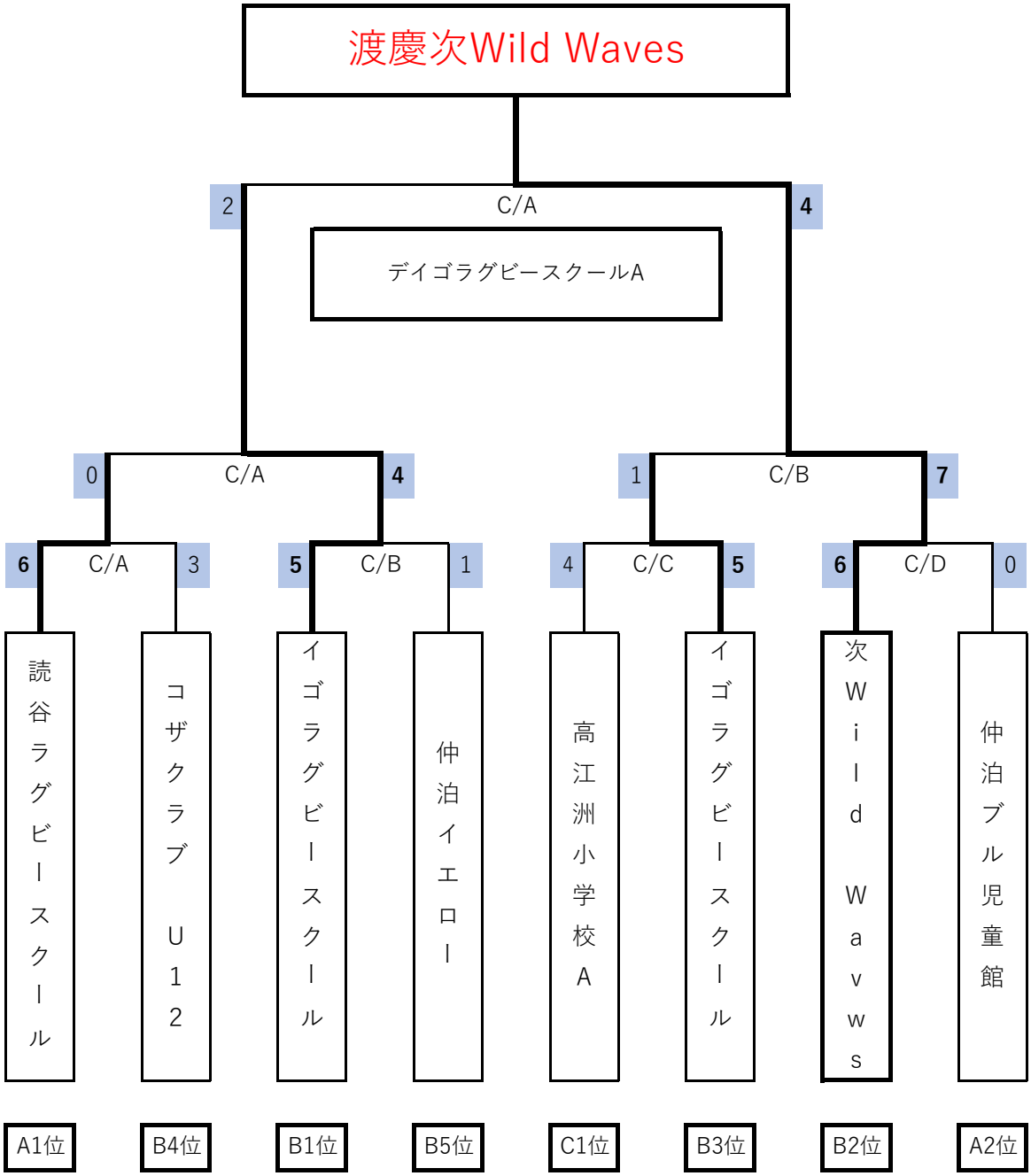

第15回沖縄ブロックミニラグビー交流会

2023年2月25日（土） 場所：沖縄県総合運動公園　蹴球場

U-12

Team	コザクラブU-12	デイゴ ラグビースクール レッド	デイゴ ラグビースクール ブルー	那覇・読谷・BULLS	勝	負	分	勝点	得点	失点	差	順位
コザクラブU-12		0 × 0 – 45	0 × 0 – 42	0 × 5 – 38	0	3	0	0	5	125	−120	4
デイゴ ラグビースクール レッド	3 ○ 45 – 0		3 ○ 17 – 12	0 × 7 – 21	2	1	0	6	69	33	36	3
デイゴ ラグビースクール ブルー	3 ○ 42 – 0	0 × 12 – 17		3 ○ 7 – 5	2	1	0	6	61	22	39	2
那覇・読谷・BULLS	3 ○ 38 – 5	3 ○ 21 – 7	0 × 5 – 7		2	1	0	6	64	19	45	1

U-10

Team	那覇・読谷・BULLS	デイゴ ラグビースクールU10レッド	コザクラブU10	デイゴ ラグビースクールU10ブルー	勝	負	分	勝点	得点	失点	差	順位
那覇・読谷・BULLS		1 △ 2 – 2	0 × 1 – 3	3 ○ 2 – 1	1	1	1	4	5	6	−1	3
デイゴ ラグビースクールU10レッド	1 △ 2 – 2		1 △ 3 – 3	3 ○ 6 – 2	1	0	2	5	11	7	4	1
コザクラブU10	3 ○ 3 – 1	1 △ 3 – 3		1 △ 3 – 3	1	0	2	5	9	7	2	2
デイゴ ラグビースクールU10ブルー	0 × 1 – 2	0 × 2 – 6	1 △ 3 – 3		0	2	1	1	6	11	−5	4

U-8の部

Team	デイゴラグビースクールU8	コザクラブ U8	読谷ラグビースクール	石川児童館・BULLS	那覇ラグビースクール	勝	負	分	勝点	得点	失点	差	順位
デイゴラグビースクールU8		0 × 1 – 4	0 × 3 – 5	0 × 2 – 4	3 ○ 5 – 4	1	3	0	3	11	17	-6	5
コザクラブ U8	3 ○ 4 – 1		3 ○ 4 – 2	0 × 2 – 6	3 ○ 4 – 3	3	1	0	9	14	12	2	2
読谷ラグビースクール	3 ○ 5 – 3	0 × 2 – 4		0 × 4 – 6	0 × 3 – 4	1	3	0	3	14	17	-3	4
石川児童館・BULLS	3 ○ 4 – 2	3 ○ 6 – 2	3 ○ 6 – 4		0 × 4 – 5	3	1	0	9	20	13	7	1
那覇ラグビースクール	0 × 4 - 5	0 × 3 - 4	3 ○ 4 – 3	3 ○ 5 - 4		2	2	0	6	16	16	0	3