令和4年度　第48回名護市長杯争奪ラグビーフットボール大会(高校の部)

期　日　：令和4年9月18日、19日、23日、24日
会　場　：名桜大(18、23日)、名護高校(19日)
　　名護市21世紀の森G(24日)
開会式　：今年度無し
閉会式　　9月24日(土)12:50～

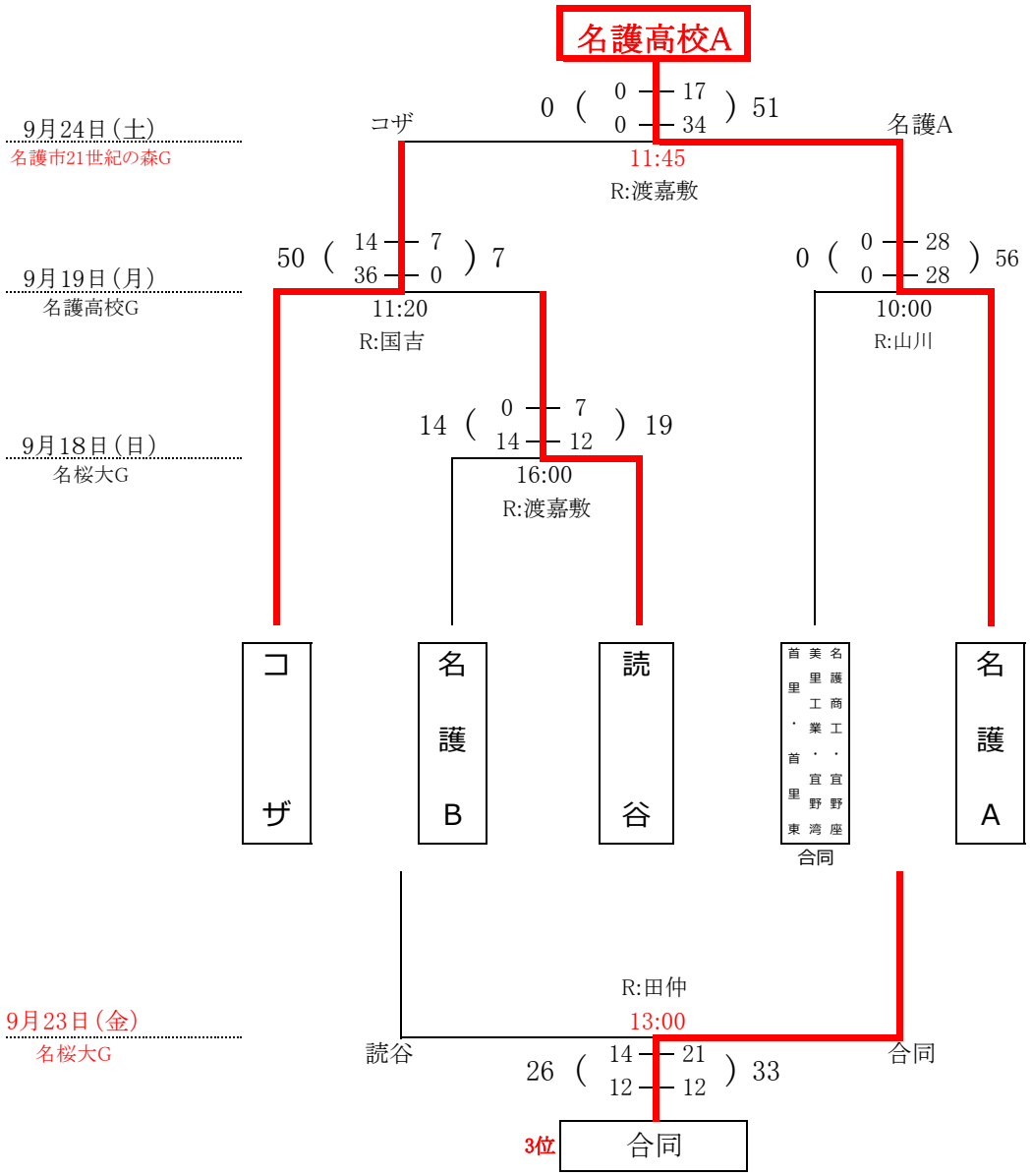

※ 赤字:当初の予定から変更のあった部分