平成22年度　沖縄県高等学校新人体育大会

第28回沖縄県高等学校新人ラグビーフットボール競技大会

期　日：平成23年1月8日（土）、9（日）、22日（土）
会　場：名護市21世紀の森ラグビー場

開会式：平成23年1月8日（土）9:20

10人制の部　予選トーナメント

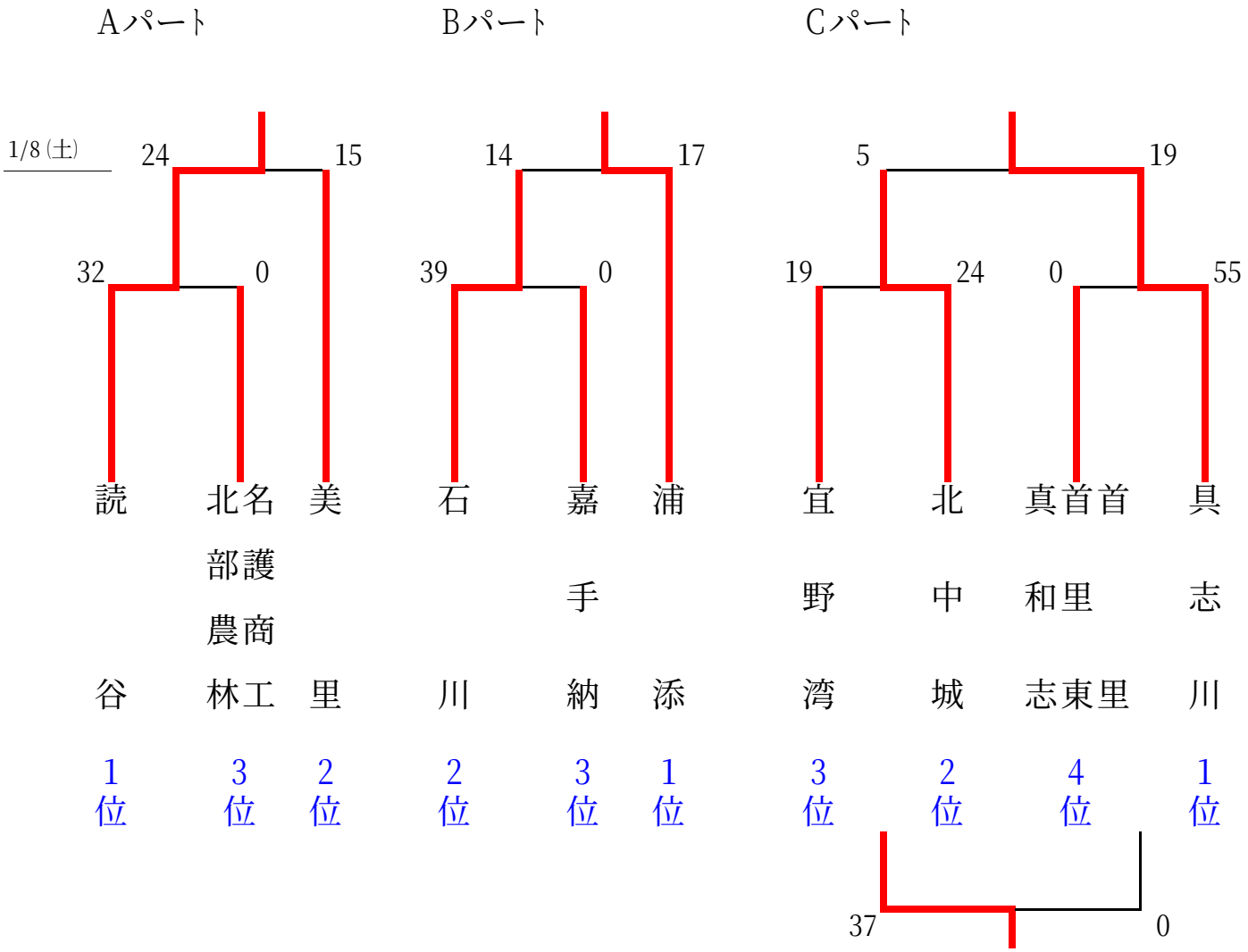
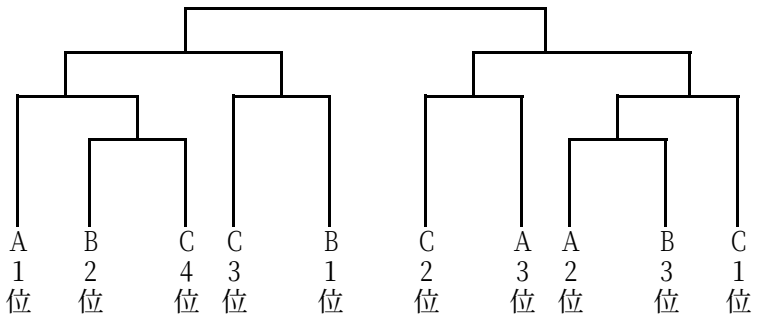
決勝トーナメント